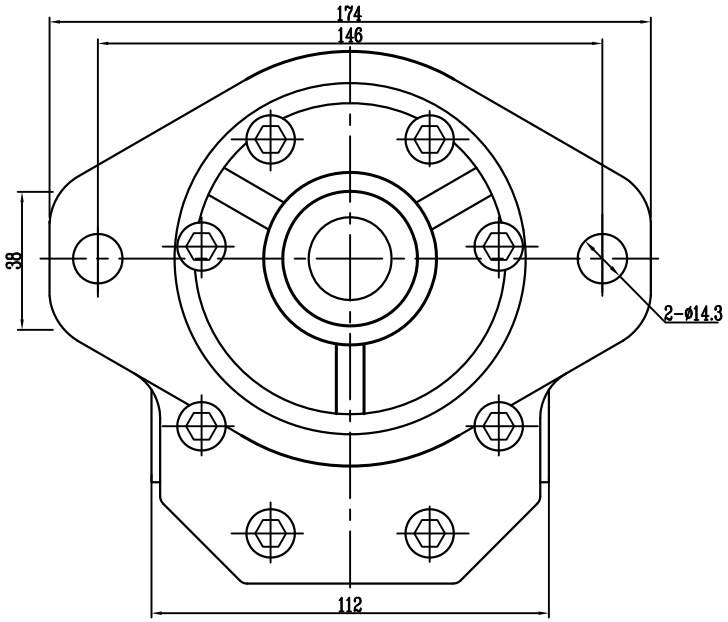

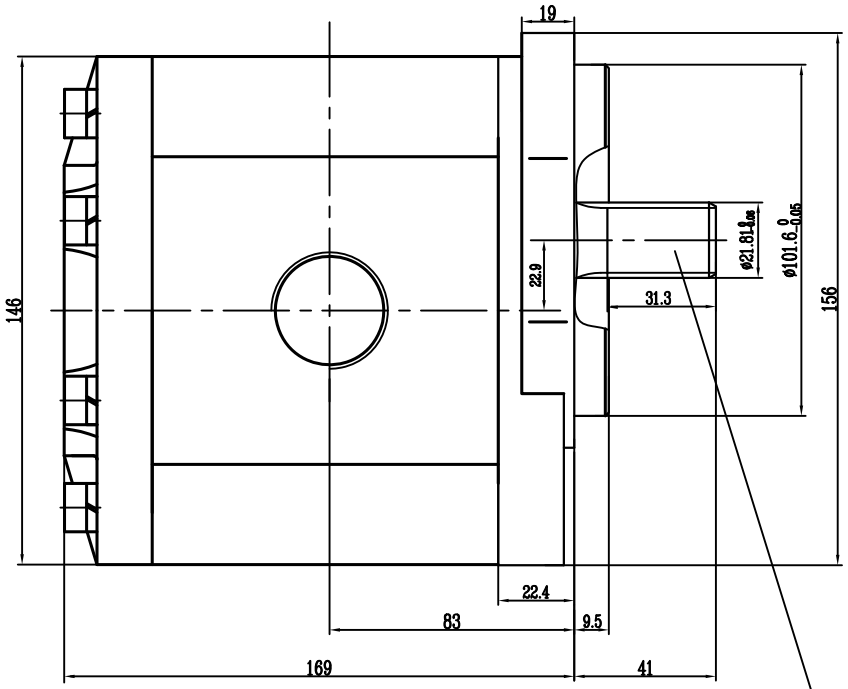

Inlet

SAE involute spline		
diametral pitch	D.P	16/32
teeth	Z	13
pressure angle	α_D	30°
major diameter	Dee	ø21.81
min. diameter	Die	ø18.63
roll diameter		ø3.048
over-rolls measurement		24.77

Specification

	Nominal displacement (mL/r)	Pressure (MPa)		Speed (r/min)			Working oil (mm^2/s)	Working oil temp. (℃)	Inlet	Outlet
		Rated	Max.	Min.	Rated	Max.				
	63	20	25	500	1500	2800	23～68	-30～80	G 1	G 3/4

标记	处数	更改文件号	签	字	日期		图纸标记	数量	重量(公斤)	比例
设计			工艺							
制图			标准化				共 张		第 张	
校对			批准							
审核			日期							